СТ-1

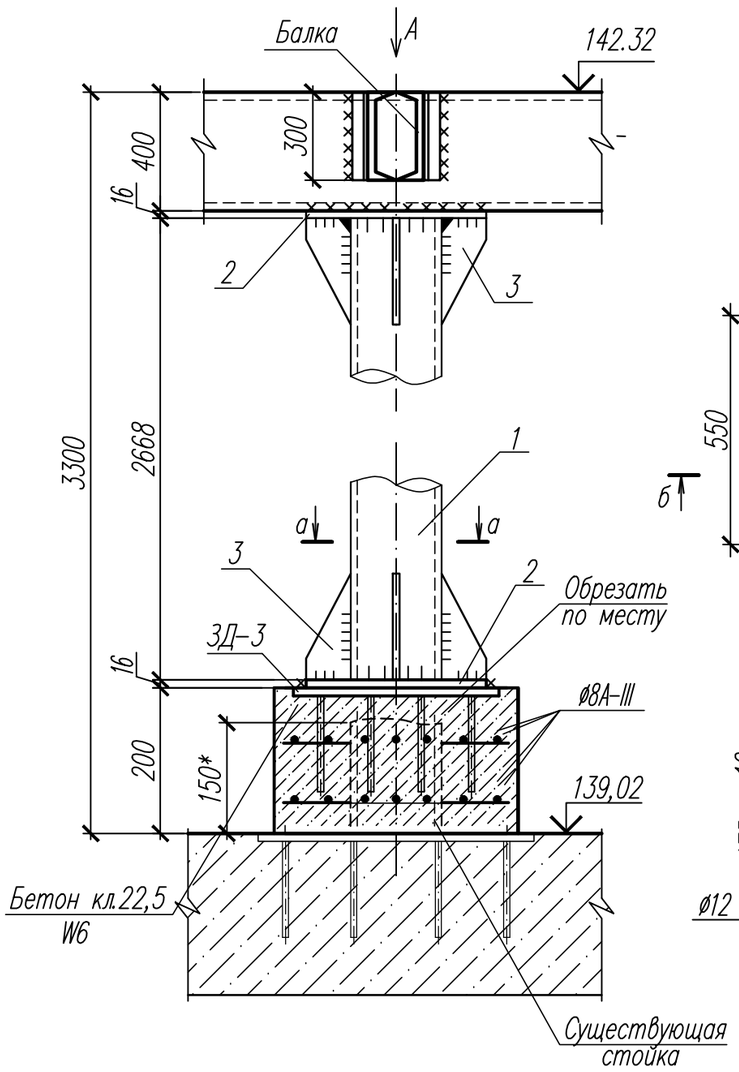

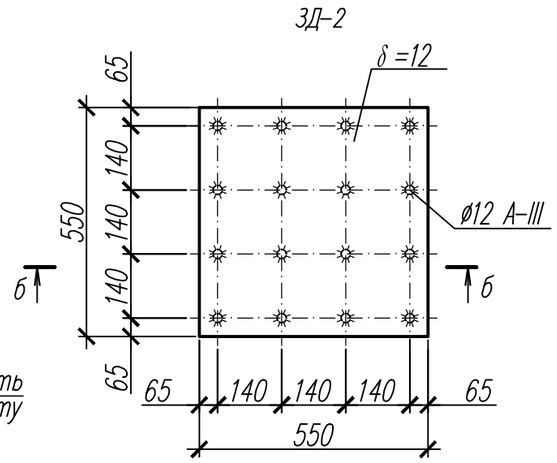

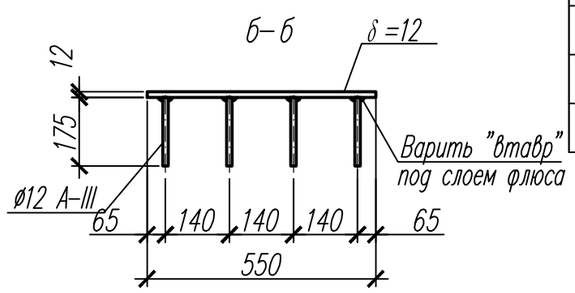

а-а

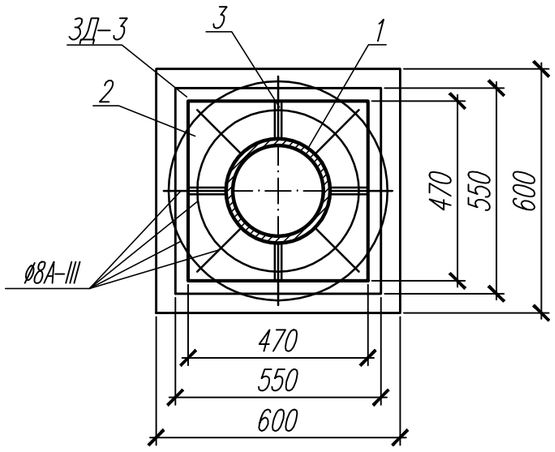

Вид А

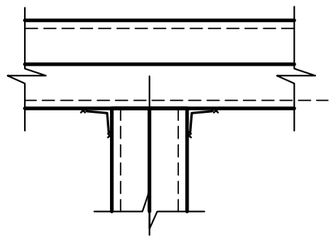

Спецификация конструктивных элементов

Поз.	Обозначение	Наименование	Кол. шт.	Масса ед. кг	Примечание
		СТ-1		223,36	
1	ГОСТ 10704-91	Труба ø325х6 L=2668	1	125,9	
2	ГОСТ 19903-74*	δ =16 470х470	2	27,75	
3	ГОСТ 19903-74*	δ =8 70х220	8	0,97	
ø8 А-III	ГОСТ 5781-82*	ø8 А-III Lобщ=5416	-	2,14	
ЗД-3	Данный лист	Закладная деталь ЗД-3	1	31,06	
		ЗД-2		31,06	
δ =12	ГОСТ 19903-74*	δ =12 550х550	1	28,5	
ø12 А-III	ГОСТ 5781-82*	ø12 А-III L=175	16	0,16	
		Бетон класса В22,5; W6	0,072		$м^3$

1. Общие указания см. лист 1.
2. Существующую стойку обрезать по месту (Н=150мм.).
Новую стойку СТ-1 установить на бетонный столбик (Н=200мм). Закладную деталь ЗД-3 установить во время бетонирования столбика.
3. Местоположение стойки см. на л.9.

Изм.	Кол.уч.	Лист	Nдок	Подпись	Дата
Разраб.		Захаров			
ГИП		Руслов			
Н.контр.		Руслов			07.16

16/04-189.0201-07.01-АС

Замена магистральных тепловых сетей по результатам гидравлического расчета от Центральной котельной ОАО «Елабужское ПТС»

Замена магистральной тепловой сети. Участок от УТ-3П до УТ-1П

Стадия	Лист	Листов
Р	13	

Камера УТ-3П. Стойка СТ-1

ООО «КЭР-Генерация»

Взам. инв N | Подпись и дата | Инв. N подл.

Формат А3